Vogelbuurt West e.o.

Grote aanpak openbare ruimte

1e bewonersavond
30-11-2023

Koekoekstraat
HVC
HVC
hvc.

Even voorstellen

Aanwezig vanuit gemeente:

Wim van Oijen (projectleider)

Constantijn Van Kooten Niekerk (omgevingsmanager)

Alfons van Leussen (adviseur participatie)

Agenda

Plenair

- Doel van de avond
- Toelichting op de werkzaamheden
- Groen
- Parkeren
- Planning
- Algemene vragen

Aan de tafels

- 1e Tips/ervaringen vanuit de bewoners

Doel van de avond

Aanleiding: De kwaliteit van de openbare ruimte

- Bewoners informeren over de plannen
- Ophalen van ervaringen en ideeën van bewoners uit de wijk

Raadsprogramma krachtig Zwijndrecht 2.0

6 thema’s waaronder:

- Duurzaamheid (klimaat)
- Veiligheid en leefomgeving
- Communicatie en participatie

Deze komen volledig samen in dit project

* inclusief het thema welzijn in de vorm van ‘ontmoeten’

Plangebied Vogelbuurt West e.o.

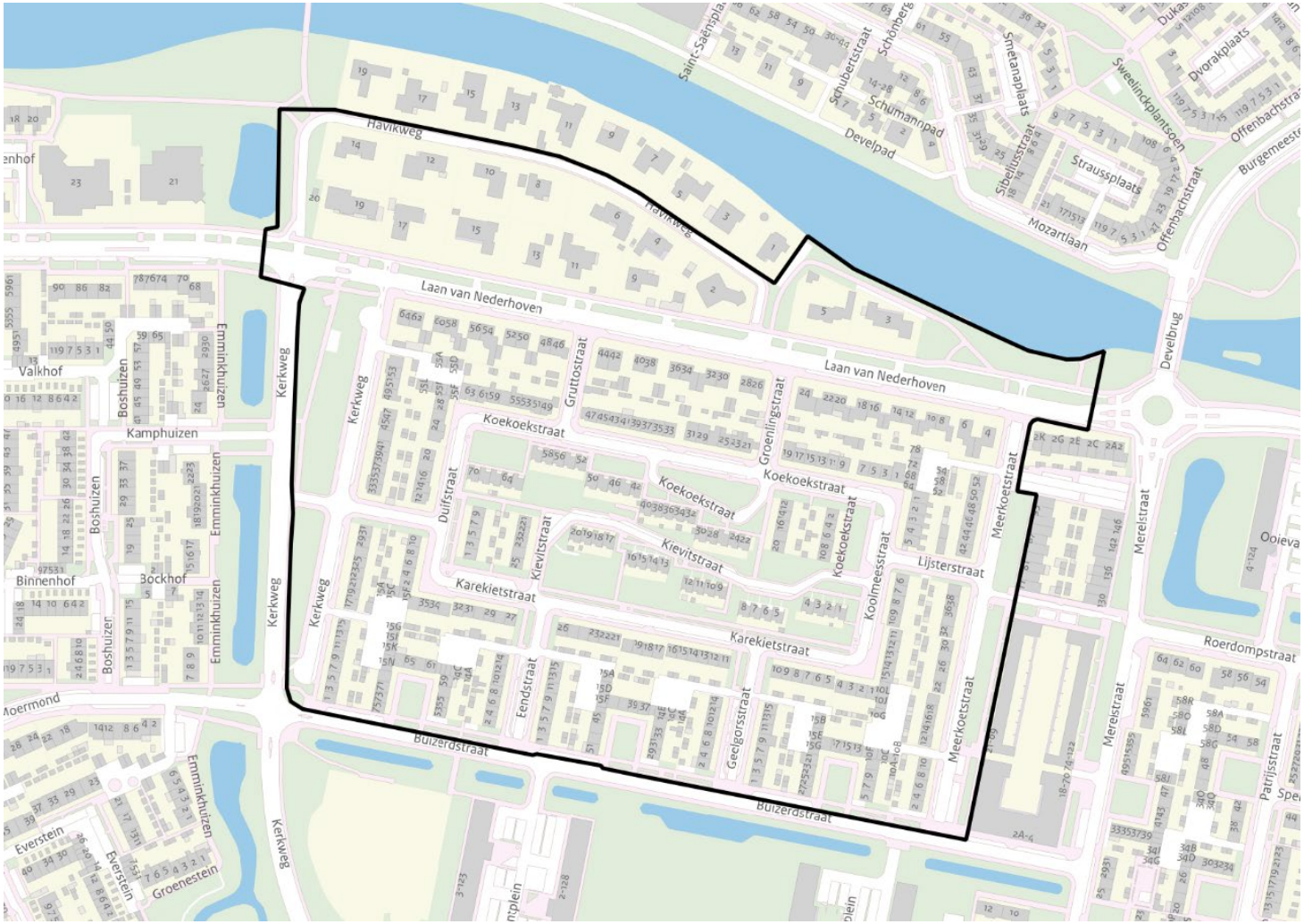

Uitgangspunten grote aanpak

1 Vervanging van de riolering
2 Vervanging verharding
3 Aanpak Groen
4 Aanpak Speelplekken
5 Verlichting
6 Snelheidsregime

Waar staan we nu

- Projectkaders zijn geformuleerd
- Kansen benoemen en met elkaar vastleggen
- Onderzoeken zijn uitgevoerd of in gang gezet
- Rioleringsplan is opgesteld (meer capaciteit)
- Website is aangemaakt (binnenkort online)
- Enquête is vormgegeven (11 december online)
- Brochure wordt gedrukt (ontvangst binnen 2 weken)

- Nutsbedrijven zijn nagenoeg klaar

- Overige stakeholders zijn contacten mee gelegd

Denk aan:

- Woningcorporaties
  - WK10
  - Trivire
- Nutsbedrijven
- Exceptioneel transport
- Wijkplatform Nederhoven
- HVC
- Nood en hulpdiensten
- Etc.

Wie doet wat?

- De volledige inrichting en vernieuwing van de openbare ruimte gebeurt door de gemeente

- Alles op particulier terrein door de eigenaar

- Eigen tuin
- Brandgangen
  - (privé eigendom of corporatie)
- Mandelig P-terrein
- Riool op eigen terrein

van Nederhoven
Laan van Nederhoven
Meerkoetstraat
Meerkoetstraat
Meerkoetstraat
Koekoekstraat Koekoekstraat
Koolmeesstraat
Lijsterstraat
Kievitstraat Kievitstraat
Merelstraat
Merelstraat
Nijveld Administraties
JetSet Hair & Beauty

Inrichting openbare ruimte

- Basis uitgangspunt: Vernieuwing van de openbare ruimte inclusief het herstel van de opgetreden zettingen

- Bij de nieuwe inrichting proberen knelpunten op te lossen en een klimaatadaptiever ontwerp te maken.

Materiaalgebruik

- In de hele wijk worden veel nieuwe materialen toegepast
- Nieuwe riolering van PVC/beton
- Trottoirs: Grijze tegels
- Wegen: Gebakken klinkers hergebruiken
- Parkeervakken: Betonstraatstenen (antraciet)
- Groen: Bomen handhaven waar mogelijk
- Straatmeubilair: gedeeltelijke vervanging
- Lantaarnpalen hergebruiken

Groen

- Basis uitgangspunt: gezonde levensvatbare bomen zoveel mogelijk behouden
- Alle bomen worden onderzocht en beoordeeld
- Perken en plantsoenen:
  - Waar nodig nieuwe beplanting
- Heroriëntatie op de vele gazons
- Bij kap van bomen = compensatieplicht
  - Door bomen die geen overlast opleveren.

Waar moeten we rekening mee houden?

BOOMVAK AFMETING

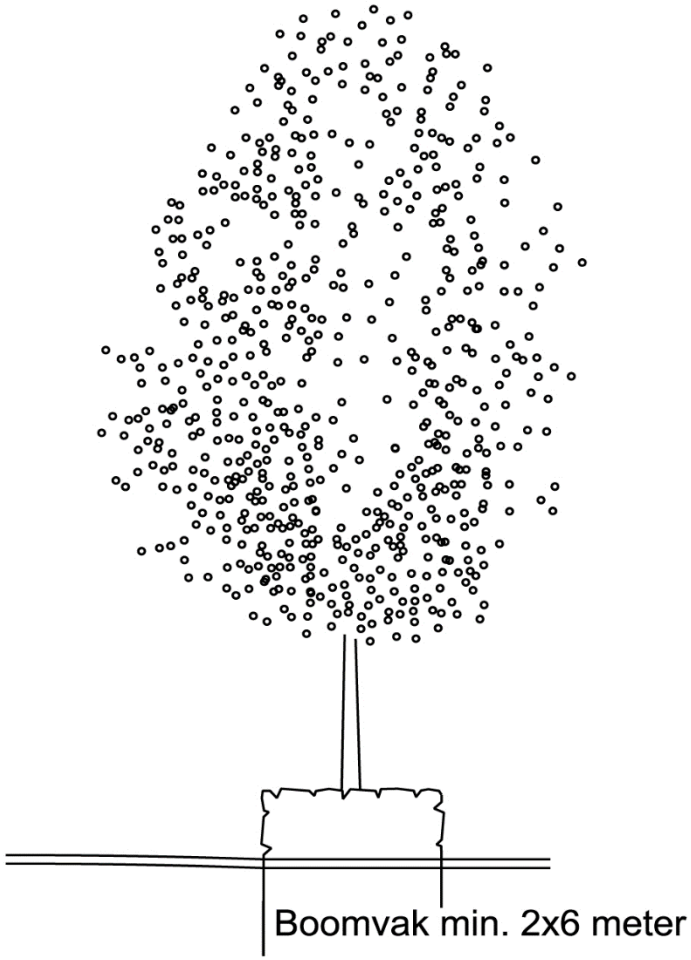

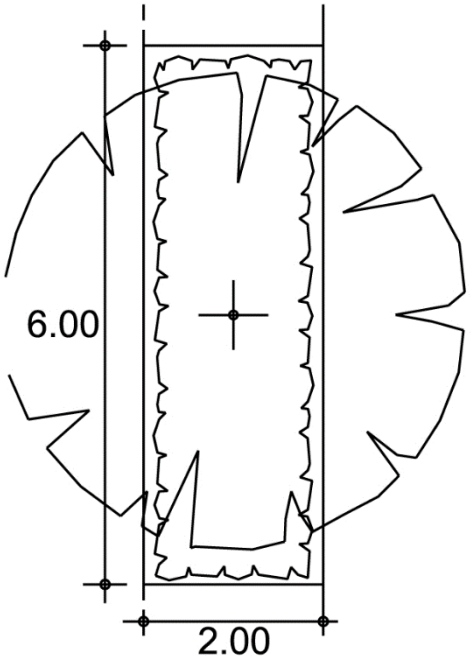

Waar moeten we rekening mee houden?

BOMEN T.O.V. KABELS & LEIDINGEN

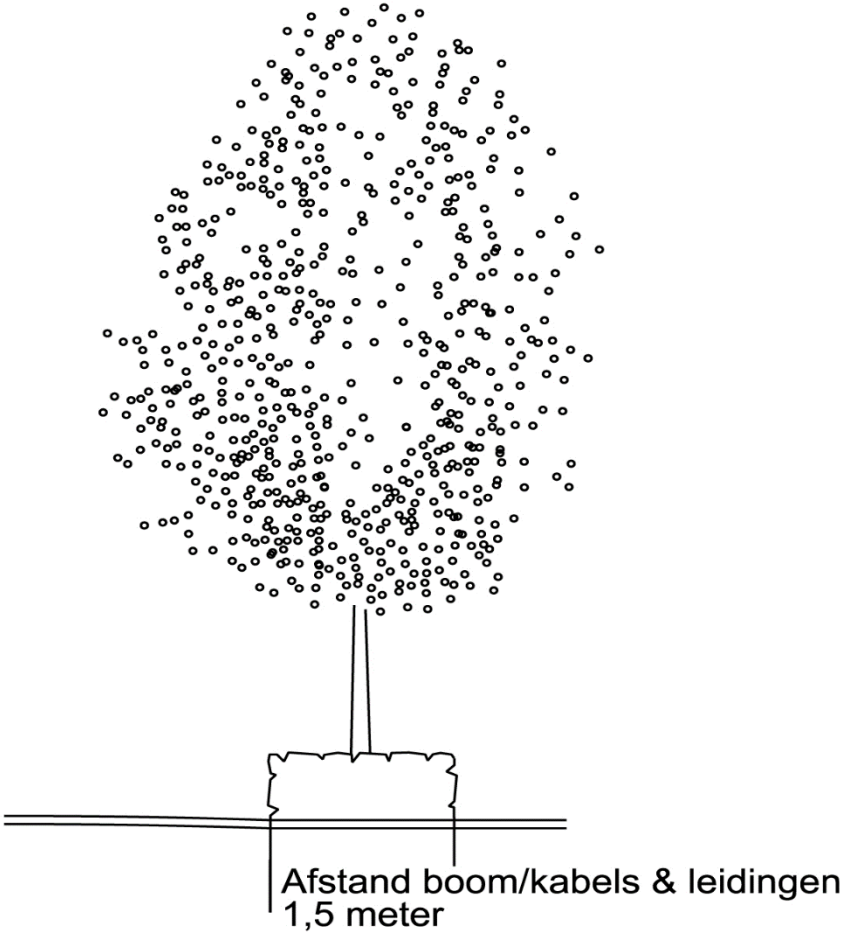

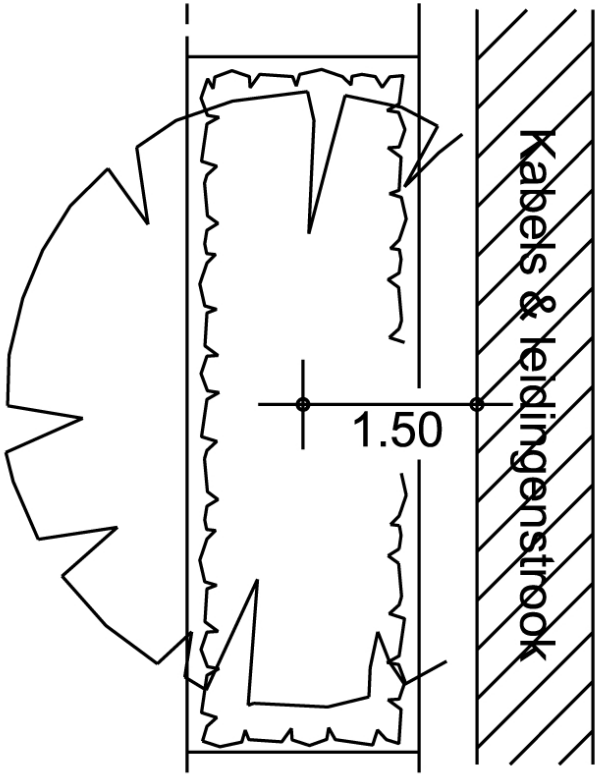

Parkeren

- Nieuw parkeerbeleid door de Raad vastgesteld in het GVVP van 2022
- We gaan nieuwe verkeerstellingen tellingen
- De tellingen vormen de basis voor het aantal p-plaatsen

Speel- en ontmoetingsplekken

- Omwonenden enquête over gebruik en wensen
- Toekomstige inrichting speelplek bepalen (formeel & informeel spelen of een andere functie)
- Voor elke (speel)plek drie ontwerpen
- Samen beste ontwerp kiezen

Ontwerp ideeën

- Minder verharding
- Meer ontmoetingsplekken
- Meer biodiversiteit in het groen
-

Kerkweg

- Versmallen en klinkerverharding
- Keerlussen blijven

Vervolg traject

- Enquête
- Klankbordgroep
- Ontwerp opstellen voor wegen en groen
- 2e bewonersavond maart/april 2024
  - Presentatie concept ontwerp
- Ontwerp vaststellen
- Technische planuitwerking
- Aanbesteding van het werk
- Uitvoering eind 2024 t/m voorjaar 2026

Algemene vragen?

1e bewonersavond

Gemeente Zwijndrecht

Bedankt voor uw aandacht

Wij horen graag uw 1e reactie!
Aan de tafels